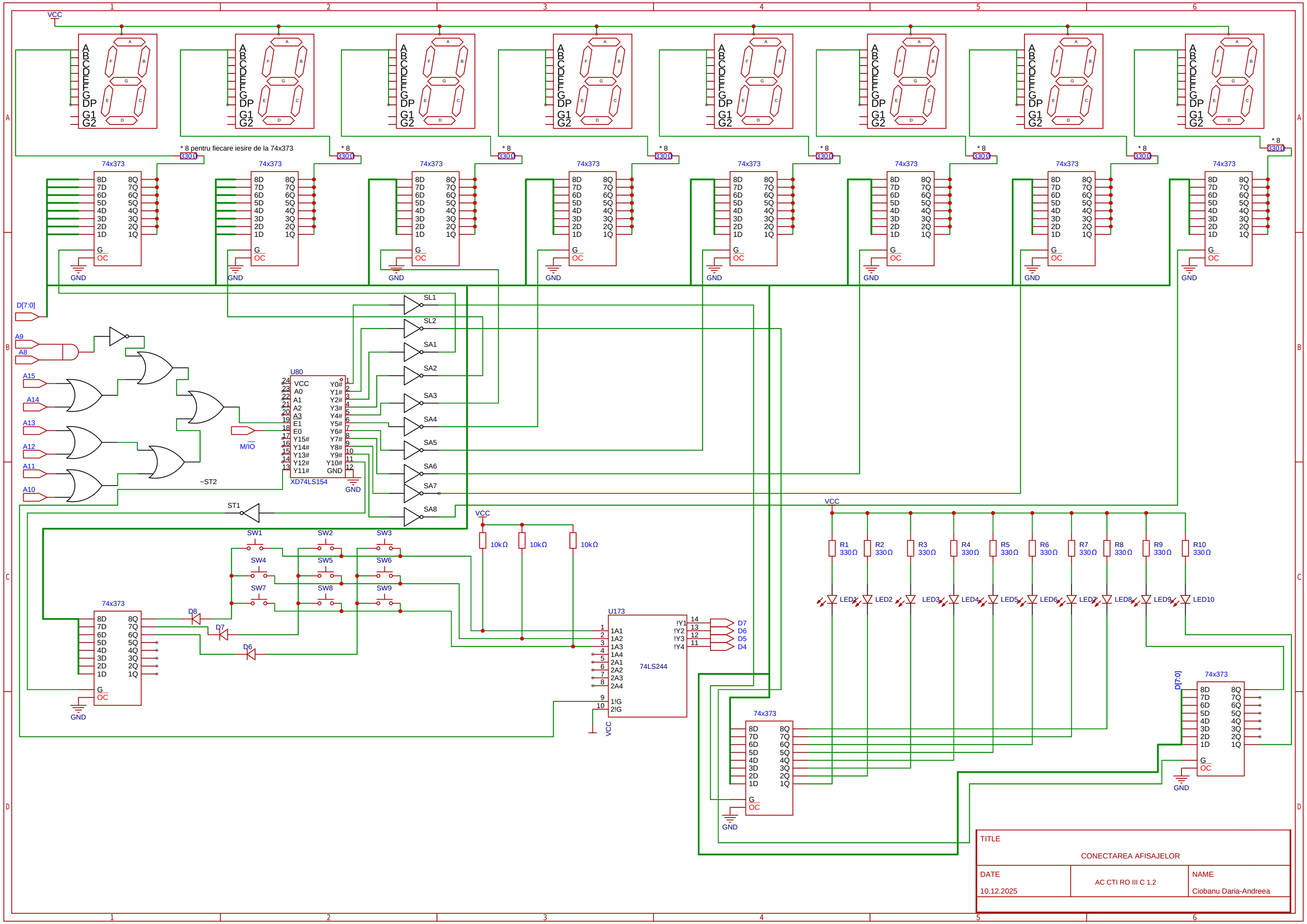
VCC
* 8 pentru fiecare iesire de la 74x373
* 8
330Ω
74x373
GND
D[7:0]
A9
A8
A15
A14
A13
A12
A11
A10
M/IO
~ST2
ST1
U80
XD74LS154
SL1
SL2
SA1
SA2
SA3
SA4
SA5
SA6
SA7
SA8
SW1
SW2
SW3
SW4
SW5
SW6
SW7
SW8
SW9
D8
D7
D6
10kΩ
U173
74LS244
D7
D6
D5
D4
R1 330Ω
R2 330Ω
R3 330Ω
R4 330Ω
R5 330Ω
R6 330Ω
R7 330Ω
R8 330Ω
R9 330Ω
R10 330Ω
LED1
LED2
LED3
LED4
LED5
LED6
LED7
LED8
LED9
LED10
TITLE
CONECTAREA AFISAJELOR
DATE
10.12.2025
AC CTI RO III C 1.2
NAME
Ciobanu Daria-Andreea